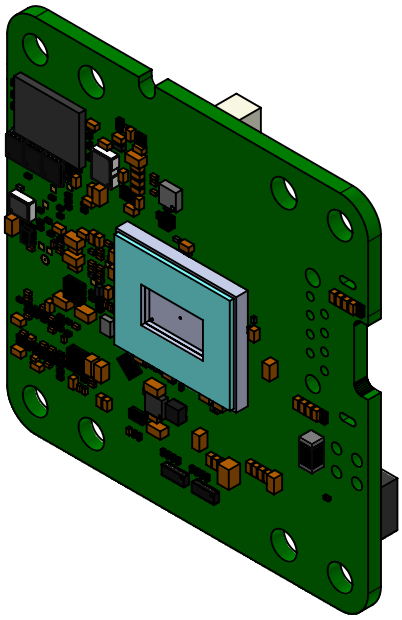

ECN-Nummer *ECN-Number*	ID der Änderung *ID of change*	Name *name*	Datum *date*	Änderungsgrund *reason for change*
-	01	-	-	**Initialanlage** *Initial layout*

Änderungsmitteilung
Engineering Change Notification

DIN ISO 5456-2-1998-04

Zeichnung nicht skalieren *drawing do not scale*

Werkstoff / *base material*: **N/A**

CAD Modell-Version / *cad model-version*
Version / version:

	Name / *name*	Datum / *date*	Kontakt / *contact*
Gezeichnet von / drawn from	SWO	27.06.2025	+49 7134 96196-0
Geprüft von / checked from			

Kamera-Modell / *camera-model*

gige-ueye-le-pcb-54J2-mb-rev2

IDS Imaging Development Systems GmbH
Dimbacher Str. 10
D-74182 Obersulm, Germany

Gewicht / weight: N/A

Dichte / *density*: N/A

Maßstab / *scale*: N/A

www.ids-imaging.com

Bezeichnung und CAD-Version / *designation and cad-version*

GV-5xx2LE Rev. 2 -

A4

Blatt / ***sheet***: **1** von / of **2**

© **2023**, IDS Imaging Development Systems GmbH / Schutzvermerk ISO 16016 beachten. Refer to protection notice ISO 16016.

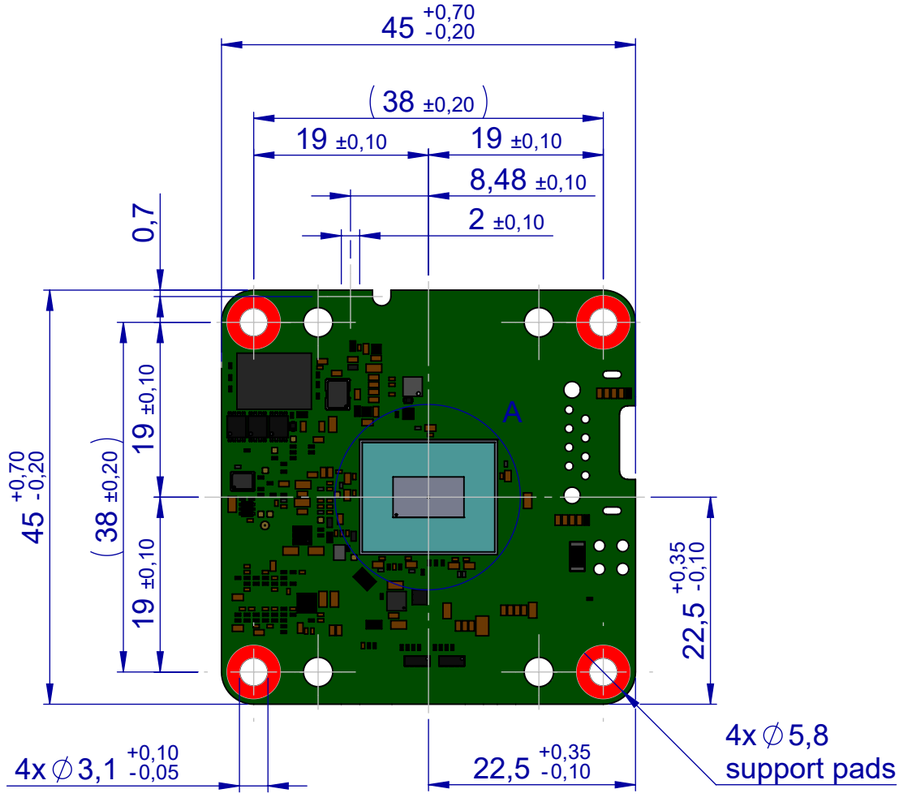

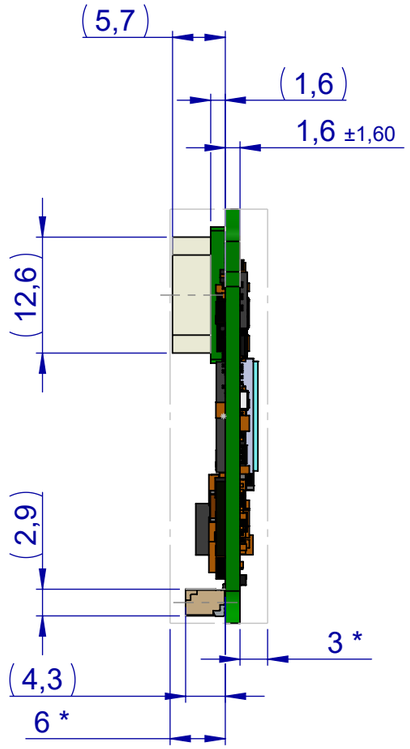

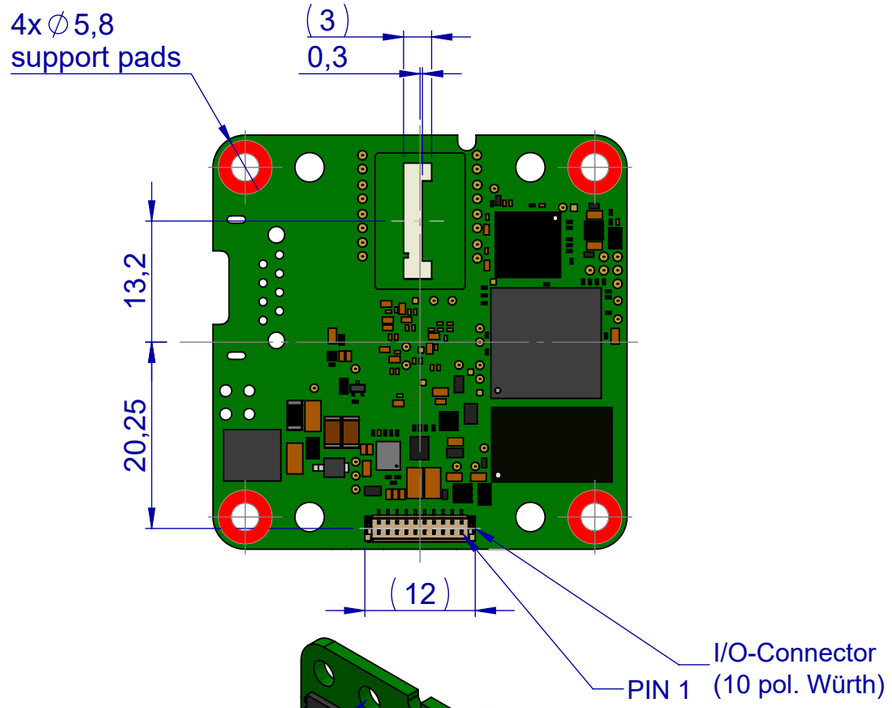

***Freiraum für angrenzende Bauteile berücksichtigen**
(note: consider free space for adjoining components)

A-A (3:1)

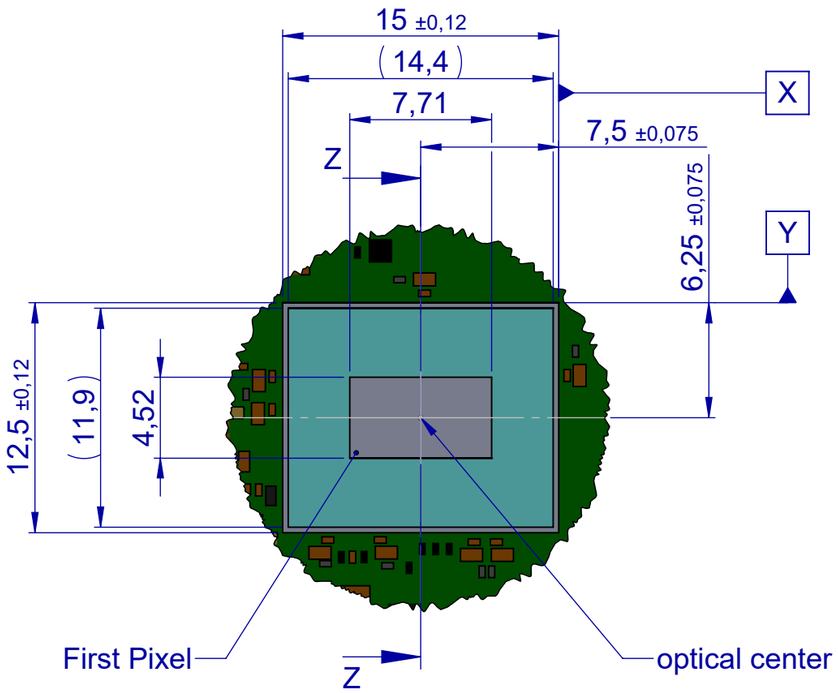

Z-Z (3:1)

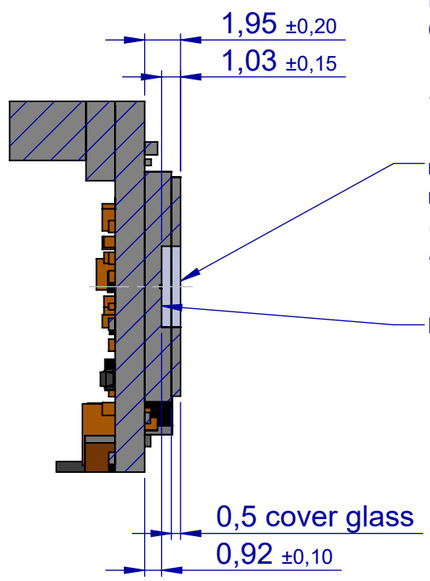

Nur für Befestigung Objektivhalter
(Only for mounting lens holder)

maximale Drehung des optischen Bereichs relativ zu den Sensorkanten: 1,0°
(maximum rotation of the optical area relative to package edges: 1,0°)

Effective image area

DIN ISO 5456-2-1998-04

	Name / name	Datum / date	Kontakt / contact
Gezeichnet von / drawn from	SWO	27.06.2025	+49 7134 96196-0
Geprüft von / checked from			

Gewicht / weight: N/A
Dichte / density: N/A
Maßstab / scale: N/A

IDS Imaging Development Systems GmbH
Dimbacher Str. 10
D-74182 Obersulm, Germany
www.ids-imaging.com

Zeichnung nicht skalieren / drawing do not scale
Werkstoff / base material: N/A
CAD Modell-Version / cad model-version
Version / version
Kamera-Familie / camera family: **gige-ueye-le-pcb-54J2-mb-rev2**
Kamera-Name (zum Beispiel) / camera name (for example): **GV-5xx2LE Rev. 2**
A3
Blatt / sheet: 2 von / of 2

© 2023, IDS Imaging Development Systems GmbH / Schutzvermerk ISO 16016 beachten. Refer to protection notice ISO 16016.